MODELE 6K00

Soupape de respiration
avec arrête-flammes intégré

CONSTRUCTION

Disponible en aluminium, acier au carbone, acier inoxydable, du DN50 (2") au DN300 (12"). DN300 (12").

Bagues de siège en métal pressé en acier inoxydable 1.4581.

Assemblages des palettes : Les palettes remplaçables en acier inoxydable sont standard pour tous les évents.
Les membranes sont en FEP.

CARACTÉRISTIQUES PARTICULIÈRES

Le modèle 6K00 est conçu, fabriqué et testé et testé conformément à la directive 2014/34/EU (ATEX114) et à la norme ISO 16852.

Les réglages standard pour la pression sont de +5 mbar à +50 mbar et pour le vide de -2,5 à -50 mbar. D'autres réglages sont disponibles sur sur demande.

Le modèle 6K00 est une soupape de respiration avec arrête-flammes intégré.

Elle est conçue pour être utilisé sur des réservoirs de stockage atmosphériques et à basse pression où une décharge de pression et de vide est nécessaire.

Sa conception comprend un pare-flammes à déflagration composé d'un élément métallique en inox serti qui permet le flux de gaz ou de vapeur de liquides inflammables mais empêche la transmission des flammes depuis l'extérieur.

Elle fournit une barrière d'extinction au mélange de vapeurs enflammées en absorbant la chaleur de la flamme.

Ce modèle est utilisé comme système de sécurité indépendant pour assurer la protection contre les explosions.

Voir le bulletin technique

Cette soupape pression / dépression avec arrête-flammes intégré est conçue, fabriquée et testée conformément à la directive 2014/34/UE (ATEX114) et à la norme ISO 16852. Elle respecte les normes internationales (ISO28300 et API2000).

Dimensions et poids

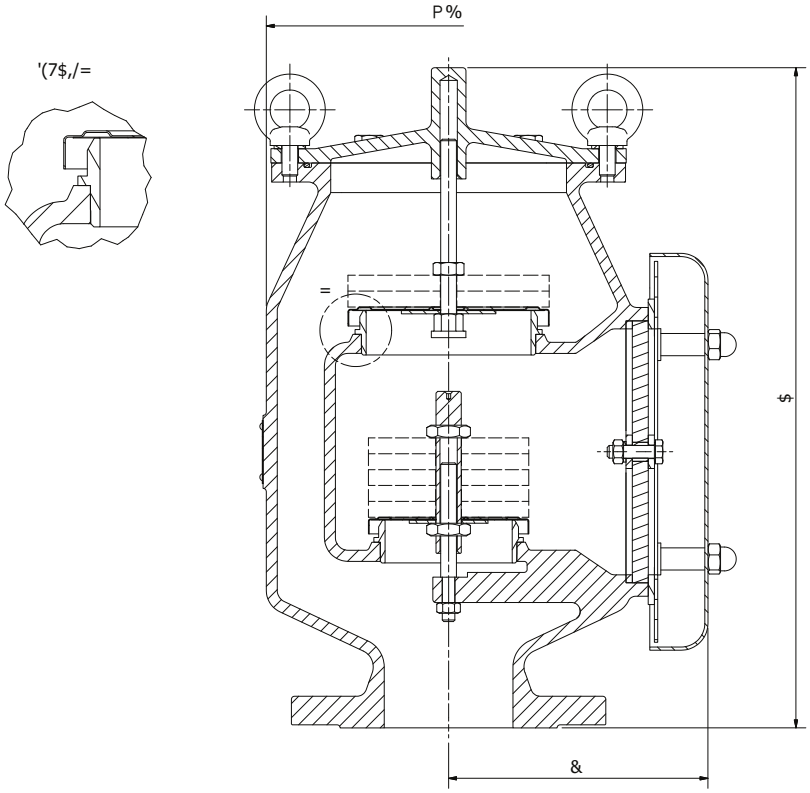

	DN50 (2")	DN80 (3")	DN100 (4")	DN150 (6")	DN200 (8")	DN250 (10")	DN300 (12")
A [mm]	344	416	470	546	630	750	870
Ø B [mm]	180	232	290	320	410	480	570
C [mm]	138	165	203	232	276	318	403
Poids * [kg]	23	31	46	73	120	180	250

	DN50 (2")	DN80 (3")	DN100 (4")	DN150 (6")	DN200 (8")	DN250 (10")	DN300 (12")
A [in]	13.5	16.4	18.5	21.5	24.8	29.5	34.3
Ø B [in]	7.1	9.1	11.4	12.6	16.1	18.9	22.4
C [in]	5.4	6.5	8.0	9.1	10.9	12.5	15.9
Poids* [lbs]	51	68	101	161	264	397	551

*** Sans poids additionnel**